ՄԵՏԱՂԱԿԱՆ ՑԱՆԿԱՊԱՏ Մ 1:25

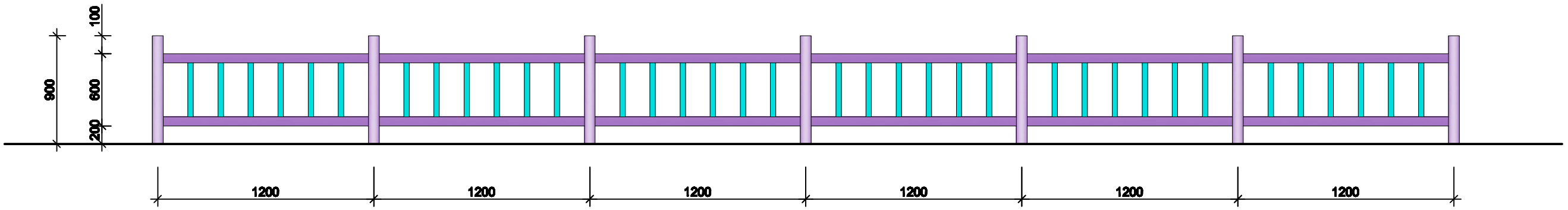

ՆՍՏԱՐԱՆ

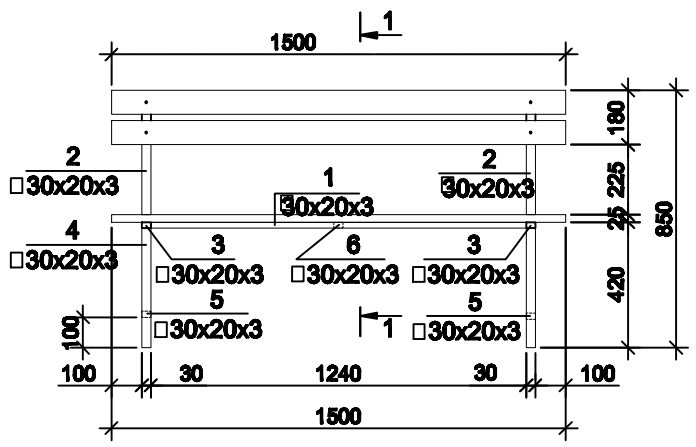

1 - 1

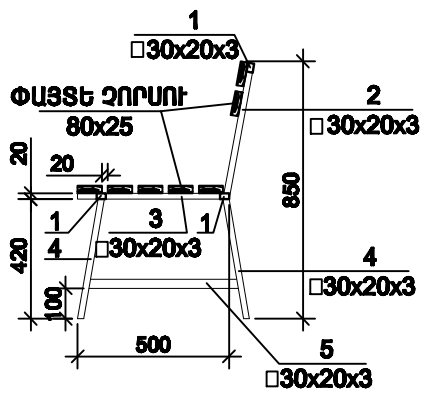

ՄԱՍՆԱԳԻՐ ՄԵԿ ԵԼԵՄԵՆՏԻ ՀԱՄԱՐ /ՆՍՏԱՐԱՆ/

Դիրք	Նշանակում	Անվանում	Քան.	Ընդ.քաշ
		ՆՍՏԱՐԱՆ		
1.		□30x20x2 L=1240	3	7.71կգ
2.		□30x20x3 L=450	2	1.86կգ
3.		□30x20x3 L=500	2	2.1կգ
4.		□30x20x3 L=400	4	3.3կգ
5.		□30x20x3 L=493	2	2.0կգ
6.		□30x20x3 L=380	1	0.79կգ
				17.8կգ
7.		Ø12 A500 C L=350	4	1.3կգ
	ՓԱՅՏԵ ՉՈՐՍՈՒ	□80x25 L=1500	7	0.03մ³
		ԲԵՏՈՆ B7.5 ԴԱՍԻ		0.02մ³

ՀԱՏԱԿԻՆ ՄԻԱՑՄԱՆ ՀԱՆԳՈՒՅՑ

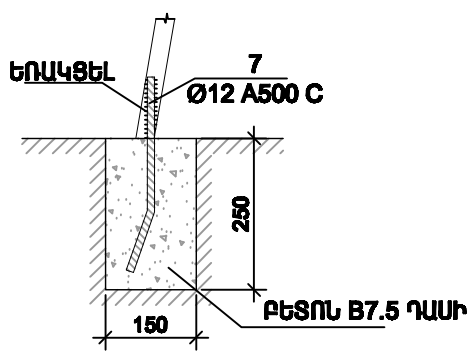

			ԱՐԱԲԿԻՐ ՎԱՐՉԱԿԱՆ ՇՐՋԱՆ, ՀՐ. ՔՈՉԱՐԻ ՓՈՂՈՑ Հ.10 ՇԵՆՔԻ ԲԱԿԱՅԻՆ ՏԱՐԱԾՔ		
ՃԱՐՏԱՐԱՊԵՏ	Ա.ՊԱՊՈՅԱՆ		ՃԱՐՏԱՐԱՊԵՏԱ-ՇԻՆԱՐԱՐԱԿԱՆ ՄԱՍ	ՓՈՒԼ	ԹԵՐԹ	ԹԵՐԹԵՐ
				ԱՆ	7	
			ՑԱՆԿԱՊԱՏ Մ1:25, ՆՍՏԱՐԱՆ Մ1:25	«ԱՐԱԲԿԻՐ ՆԱԽԱԳԻԾ» ՓԲԸ		